FLYER
PRODUCTOS TECNOLOGICOS

Central Power Hub

Monitoreo confiable de energía y dispositivos hasta 16 unidades extensoras

El Black Box Central Power Hub alimenta 8 o 16 unidades extensoras KVM (5 VCC o 12 VCC) con hasta 30 vatios por puerto. Cuenta con una interfaz de usuario única basada en navegador para la configuración y el control del estado de alimentación del sistema. Con la opción de fuentes de alimentación redundantes e intercambiables en caliente de 600 khrs, garantiza el funcionamiento las 24 horas del día, los 7 días de la semana de sus dispositivos críticos, mientras que al mismo tiempo ahorra espacio en el rack para eliminar las fuentes de alimentación externas adicionales en su rack.

El Central Power Hub está disponible en modelos de 8 o 16 puertos y es compatible con Black Box Emerald® y extensores KVM Agility.

Es ideal para aplicaciones que requieren un funcionamiento confiable de la infraestructura KVM crítica, como salas de control o comando, monitoreo de procesos industriales o control de tráfico.

Diagrama de conexión

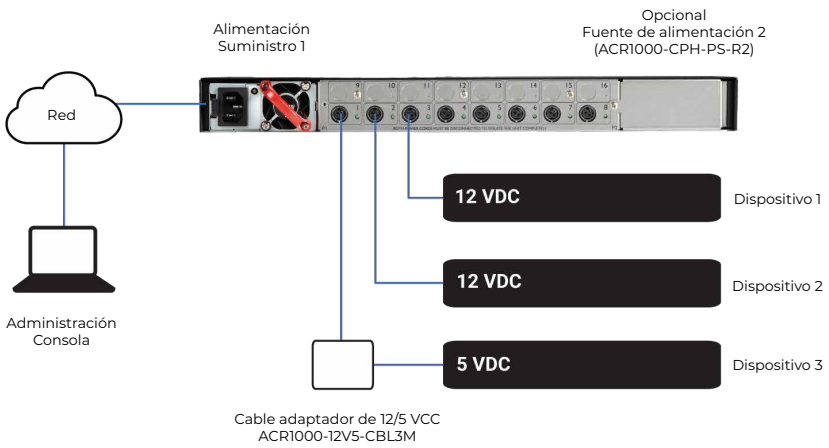

Beneficios y características

- Alimente a dispositivos de 5 V CC con hasta 30 vatios por puerto.
- Disponible con 8 o 16 puertos.
- WebUI para configuración y monitoreo del estado de alimentación del sistema.
- Máxima resiliencia con hot-swap Fuentes de alimentación de 600 khrs.
- Instalación profesional limpia con llave Conectores DC de 3 pines en solo 1 RU.
- Alimentación múltiple Emerald, KVXHP o Agility unidades en aplicaciones que requieren alta disponibilidad.

Vista frontal

Vista trasera

Códigos	
ACR1000-CPH8R-R2	Central Power Hub - 8 puertos
ACR1000-CPH16R-R2	Central Power Hub - 16 puertos
ACR1000-12V5-CBL3M	Cable convertidor de potencia 12 VCC/5 VCC
ACR1000-CPH-PS-R2	Fuente de alimentación de repuesto o redundante
ACR1000-3PL-CBL2M	Cable de energía