BOX
CONVERSACIONES

Amplíe su espacio visual mediante pantallas conectadas en cadena

¿Sabía que muchos fabricantes de pantallas profesionales incorporan herramientas para ayudarle a crear un videowall? Las pantallas se conectan entre sí mediante conexiones DisplayPort, HDMI o DVI para permitir que una sola fuente se vea en varias pantallas. Este proceso se conoce como conexión en cadena.

La configuración de una conexión en cadena de pantallas varía según el fabricante, pero generalmente requiere los siguientes pasos:

- Conecte un cable de vídeo (HDMI, DisplayPort, DVI) desde la salida de la primera pantalla a la entrada de la segunda pantalla. Continúe conectando la salida de la segunda pantalla a la entrada de la tercera. Continúe de esta manera hasta que llegue a la última pantalla del videowall.
- El control de la pantalla también se puede sincronizar conectando un cable LAN, USB o serie de la misma manera que los cables de vídeo indicados en el paso anterior.
- Configure las ID de las pantallas y el diseño del videowall. Esto permite que las pantallas calculen las dimensiones de ancho y alto que tiene el videowall y cual es la ubicación de cada pantalla
- Ajuste la configuración de la imagen, así como la compesación de color, el balance de blancos, el brillo y el contraste para garantizar que la calidad de la imagen sea la misma en todas las pantallas del videowall.
- Ajuste el encuadre de la imagen y compense los espacios (biseles) entre pantallas. Esto asegura que la imagen que se muestra en el videowall no tenga desplazamientos verticales u horizontales.

A continuación se muestra un ejemplo de un videowall de 9 paneles (3 en vertical x 3 en horizontal) realizado mediante conexión en cadena junto a una salida de un solo panel.

Una sola pantalla

Videowall

La utilización de pantallas que se pueden conectar en cadena agrega tamaño, visibilidad y, en última instancia, impacto a sus contenidos sin necesidad de añadir un procesador videowall.

Para disfrutar de un impacto adicional, considere la utilización de un multivisor. Los multivisores permiten mostrar múltiples entradas de forma individual o simultánea en una sola pantalla. Recuerde que el videowall de conexión en cadena actúa como una sola pantalla a pesar de que esté compuesto por múltiples pantallas

Echemos un vistazo a 4 entradas procesadas a través de un multivisor, mostradas en un videowall de conexión en cadena de 4 pantallas en horizontal x 1 en vertical con los ajustes predefinidos 1 y 2 asignados a ellos y la zona inferior derecha son los ejemplos son los restantes ejemplos predefinidos.

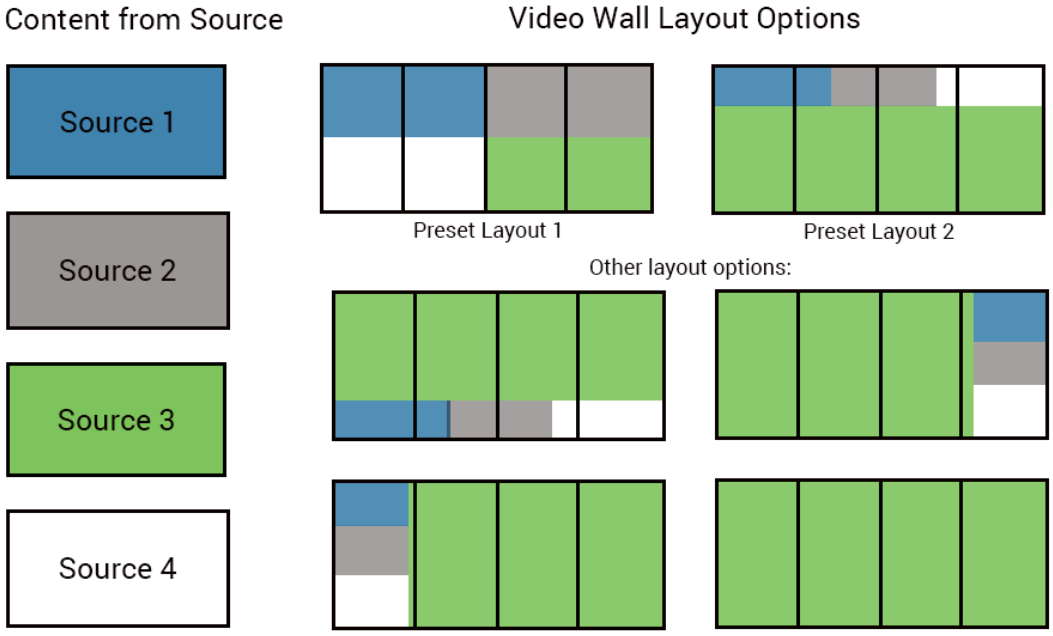

El multivisor permite que cualquiera de las entradas se muestre de forma completa en el videowall o que múltiples entradas compartan el videowall en base al preajuste seleccionado.

Si su aplicación coincide con los ejemplos aquí mostrados, un videowall de conexión en cadena con un multivisor debería permitirle aumentar su impacto utilizando la tecnología integrada.
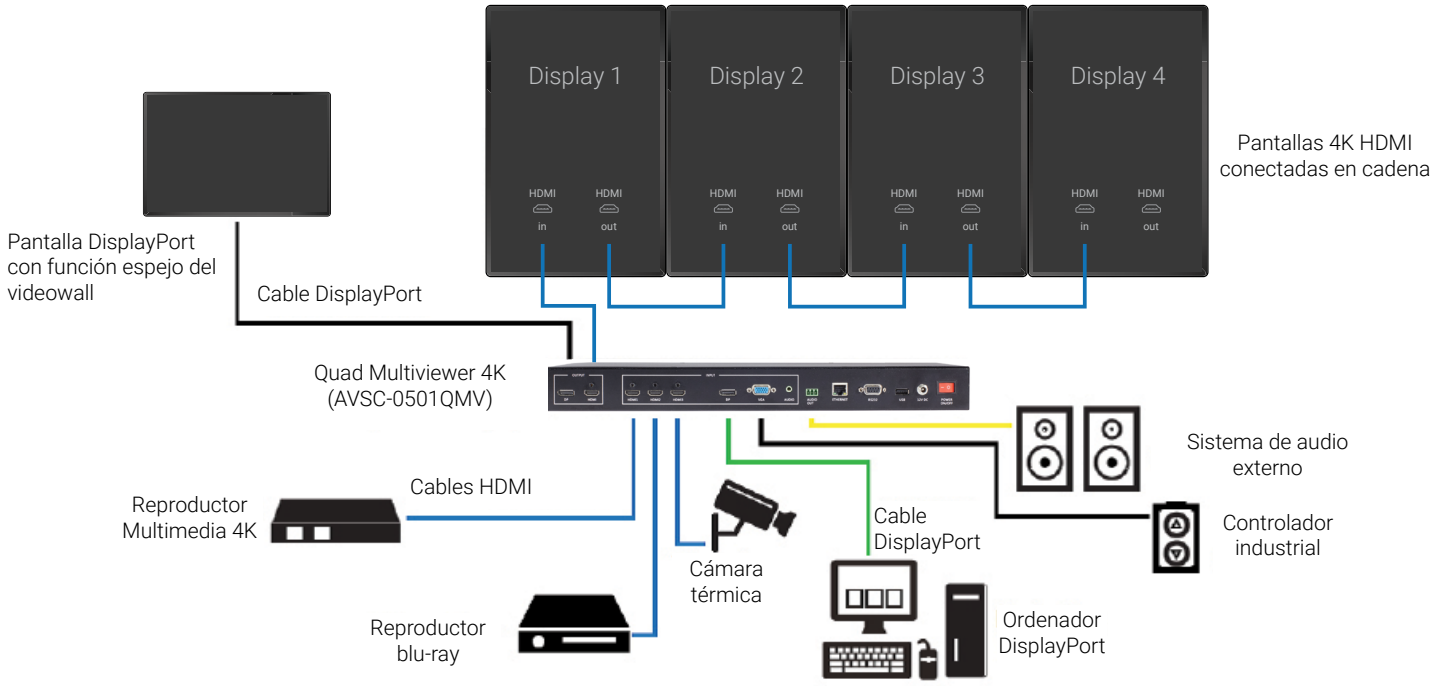
Ejemplo de aplicación con Quad Multiviewer de Black Box (AVSC-0501QMV)