BLACK BOX

FLYER
CONMUTACIÓN DE ESCRITORIO

Conmutador KVM de sobremesa 4K/5K Dual-Monitor HDMI/DisplayPort

Conmutación KVM de sobremesa rentable para profesionales

El conmutador KVM de sobremesa KVD200-2H le permite controlar dos ordenadores desde un único conjunto de teclado, ratón y periféricos. Es compatible con HDMI™ y DisplayPort™ y emite señales de vídeo de hasta 4K a 60 Hz a uno o dos monitores HDMI. También puede conectar los últimos monitores curvos (5K) cuando trabaje con ordenadores DisplayPort.

Con un precio competitivo, el conmutador de sobremesa KVD200-2H es una solución ideal para los profesionales que necesitan controlar dos ordenadores (por ejemplo, un portátil y un ordenador de sobremesa) con un solo teclado y ratón.

Al ser compatible con periféricos USB 3.2 Gen 1 y USB C, así como con audio de altavoz y micrófono, el conmutador le ayuda a maximizar la productividad en las aplicaciones creativas más exigentes, como el diseño gráfico y 3D, la producción de vídeo, el desarrollo de software o el desarrollo profesional de videojuegos.

Beneficios y características

Conmutación KVM de sobremesa para dos ordenadores
Conmute vídeo, teclado y ratón, así como señales USB 3.2 Gen 1 y USB C de alta velocidad entre dos ordenadores.

Visualice vídeo de hasta 5K en dos pantallas
Admite (2) entradas DisplayPort y (2) HDMI y (2) salidas HDMI (a pantallas) de hasta UHD 4K a 60 Hz (4:4:4) y 5K a 60 Hz (monitores curvos).

Compatibilidad con USB 3.2 de alta velocidad
Dos puertos USB 3.2 Gen. 1 y un puerto USB 3.2 Tipo-C admiten periféricos de alta velocidad como dispositivos de almacenamiento, unidades flash, cámaras, etc.

Compatibilidad con HDCP 2.2
Permite la transmisión de vídeo 4K desde plataformas de transmisión en línea como Netflix, YouTube, Disney + a través del ordenador.
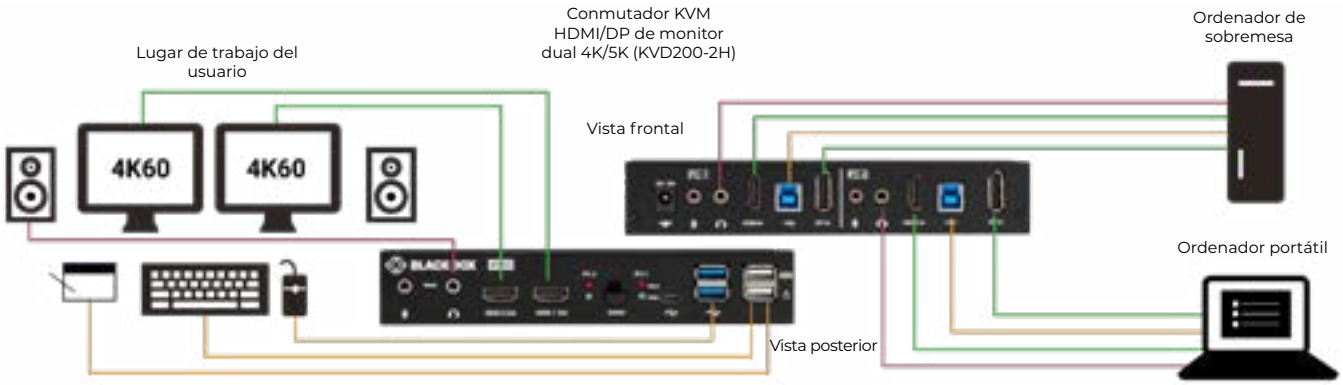
Diagrama de aplicación